14歳以下女子シングルス　　本戦［第24回オーガスト］
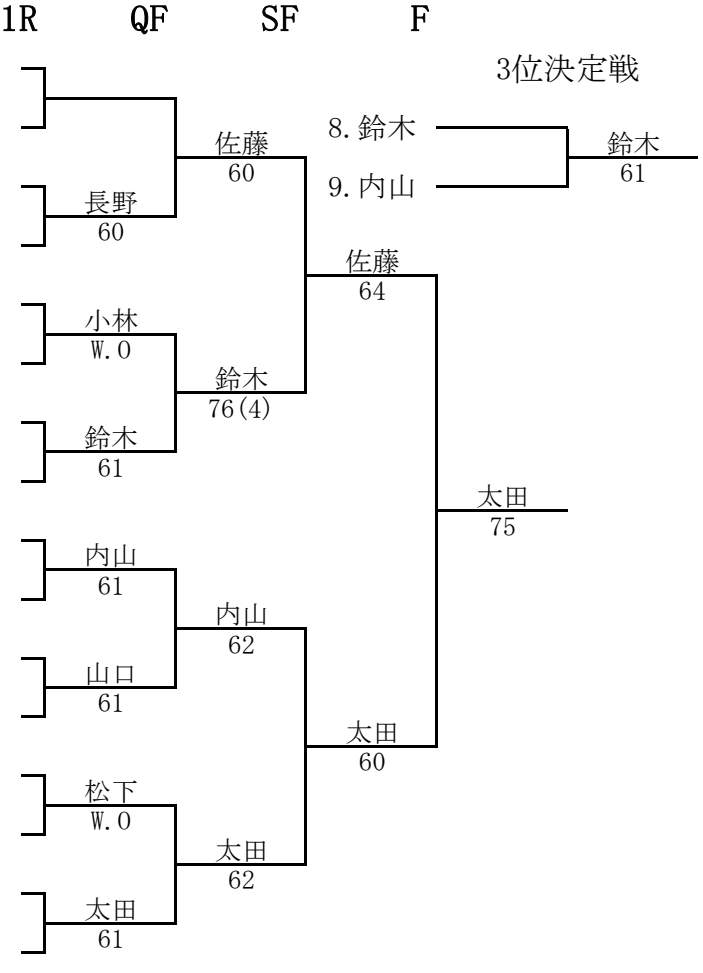
1	佐藤	由依	(ﾆｯｹｺﾙﾄﾝTG)
2		BYE	
3	間瀬	伊緒里	(八千代SGｲﾝﾄﾞｱTS)
4	長野	リサ	(ﾌｪﾛｰｽﾞｲﾝﾄﾞｱT&S)
5	小林	日菜子	(ﾙﾈｻﾝｽ鷹之台TC)
6	平澤	樹	(八千代松陰中)
7	齋藤	朱乃	(渋谷幕張高附属中)
8	鈴木	暮葉	(あじさいｲﾝﾄﾞｱTS)
9	内山	三緒	(稲毛高校附属中)
10	佐藤	衣莉	(T.ASKA)
11	里村	萌衣	(ｱﾙﾄﾞｰﾙTS)
12	山口	あおい	(AK勝浦TA)
13	齋藤	実紅	(殿山TG)
14	松下	萌夏	(稲毛高校附属中)
15	浅羽	美希	(渋谷幕張高附属中)
16	太田	凜	(楠ｸﾗﾌﾞ)